Информация об изделиях: характеристики задвижек, электроприводов, материалы изготовления имеют справочный характер.
При оформлении заказа уточняйте подробности у менеджера.

ЗАДВИЖКИ СТАЛЬНЫЕ КЛИНОВЫЕ ЛИТЫЕ PN 6,3 МПа

Назначение: Задвижка предназначена для установки на трубопроводах в качестве запорного устройства;

Рабочие среды: Вода, пар, масло, нефть, жидкие неагрессивные нефтепродукты, природный газ, жидкие, газообразные и химически активные среды, по отношению к которым, материалы, применяемые в задвижке, коррозионностойкие;

Установочное положение задвижек:
— Задвижки с маховиком - приводом вверх, но допускается отклонение от вертикали до 90° в любую сторону для задвижек до DN 300 включительно;
— Задвижки с редуктором и под привод - приводом вверх, но допускается отклонение до 90° в любую сторону для задвижек до DN 150 включительно, свыше DN 150 до DN 300 включительно допускается отклонение до 30° в любую сторону, для задвижек свыше DN 300 допускается отклонение не более 5° в любую сторону;при установке задвижки с отклонением, необходимо наличие опоры под корпус задвижки.

Класс герметичности А по ГОСТ 9544-2015

Фланцевые присоединительные размеры по ГОСТ 33259-2015:— PN 6,3 МПа (63 кгс/см2);

Присоединение к трубопроводу: под приварку, фланцевое.

Таблица 4.1 — ПОКАЗАТЕЛИ НАЗНАЧЕНИЯ

DN, мм	Таблица фигур (т/ф)	Температура рабочей среды,°С	Климатическое исполнение	Материал корпусных деталей	Приводное устройство, наименование
50 - 300	30с76нж 30лс76нж	от – 40 °С до + 450 °С от – 60 °С до + 450 °С	У1 ХЛ1	25Л 20ГЛ	Маховик
50 - 400	30с976нж 30лс976нж	от – 40 °С до + 450 °С от – 60 °С до + 450 °С	У1 ХЛ1	25Л 20ГЛ	Электропривод
250 - 400	30с576нж 30лс576нж	от – 40 °С до + 450 °С от – 60 °С до + 450 °С	У1 ХЛ1	25Л 20ГЛ	Редуктор
50 - 300 **50 - 400** **250 - 400**	30нж76нж 30нж976нж 30нж576нж	от – 60 °С до + 600 °С	УХЛ1	12Х18Н9ТЛ	Маховик Электропривод Редуктор

Таблица 4.2 — МАТЕРИАЛЬНОЕ ИСПОЛНЕНИЕ

Наименование	30с76нж 30с576нж 30с976нж	30лс76нж 30лс576нж 30лс976нж	30нж76нж 30нж576нж 30нж976нж
Корпус	Сталь 25Л	Сталь 20ГЛ	Сталь 12Х18Н9ТЛ
Крышка	Сталь 25Л	Сталь 20ГЛ	Сталь 12Х18Н9ТЛ
Клин	Сталь 25Л	Сталь 20ГЛ	Сталь 20ГЛ
Шпиндель	Сталь 20Х13	Сталь 08Х18Н10	Сталь 08Х18Н10
Гайка шпинделя	Латунь ЛС59-1	Латунь ЛС59-1	Латунь ЛС59-1
Гайка	Сталь 45	Сталь 35ХМ	Сталь 35ХМ
Шпилька, болт	Сталь 35ХМ	Сталь 35ХМ	Сталь 35ХМ
Болт откидной	Сталь 35ХМ	Сталь 35ХМ	Сталь 35ХМ
Прокладка	Спирально-навитая прокладка		
Набивка сальника	ТРГ	ТРГ	ТРГ
Маховик	Чугун	Чугун	Чугун
Подшипник	По ГОСТ 7872-89		
Наплавка на кольце в корпусе	Сталь 20Х13		Сталь 12Х18Н10Т
Наплавка на клине	Сталь 20Х13		Сталь 12Х18Н10Т

Таблица 4.3 — ПОКАЗАТЕЛИ НАДЕЖНОСТИ

Наименование	Гарантийный срок	Назначенный срок службы	Полный ресурс	Наработка на отказ
30с(5,9)76нж 30лс(5,9)76нж	2 года	30 лет	2500 циклов	500 циклов
30нж(5,9)76нж	2 года	10 лет	1500 циклов	300 циклов

ЗАДВИЖКИ СТАЛЬНЫЕ КЛИНОВЫЕ ЛИТЫЕ PN 6,3 МПа

Таблица 4.4 — ГАБАРИТНЫЕ РАЗМЕРЫ

DN	L	D	D1	n	d	H	H1	H2	D0	Масса, кг
50	250	175	135	4	22	443	513	345	220	40
80	310	210	170	8	22	539	639	420	280	69
100	350	250	200	8	26	625	745	485	350	115
150	450	340	280	8	33	999	1169	660	430	200
200	550	405	345	12	33	1020	1240	800	490	320
250	650	470	400	12	39	1218	1488	1130	500	345
300	750	530	460	16	39	1356	1676	1335	600	1000
350	850	595	525	16	39	—	—	1301	460	1150
400	950	670	585	16	45	—	—	1550	460	1450

Таблица 4.5— ХАРАКТЕРИСТИКИ ЗАДВИЖЕК ДЛЯ ПОДБОРА ЭЛЕКТРОПРИВОДА

DN	Тип присоединения привода	Количество оборотов гайки шпинделя от «открыто» до «закрыто»	Максимальный крутящий момент необходимый для закрытия, Нм
50	А	13	50
50	Б	16	130
80	Б	19	160
100	Б	24	200
150	Б	29	250
200	В	36	450
250	В	45	700
300	В	40	900
300	Г	40	1060
350	Г	44	1300
400	Г	42	1500

ЗАДВИЖКИ СТАЛЬНЫЕ КЛИНОВЫЕ ЛИТЫЕ PN 6,3 МПа

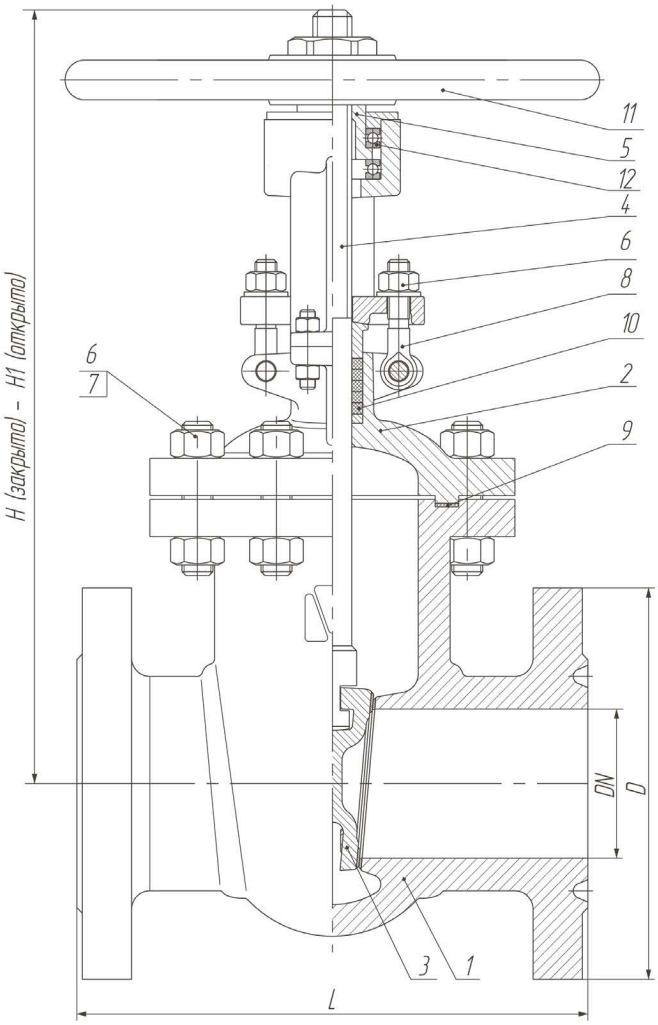

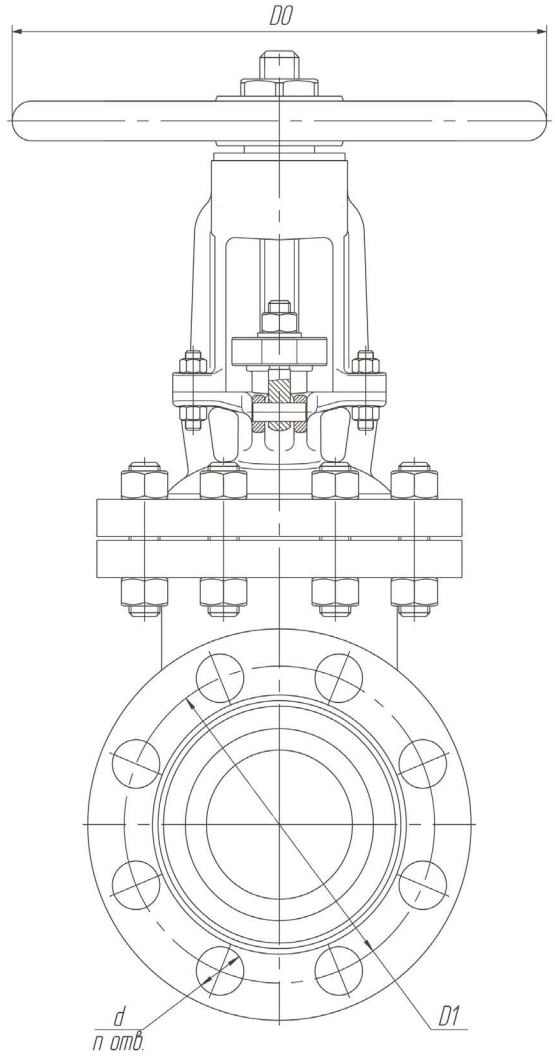

Задвижка, упругий клин,
DN 50 - 300

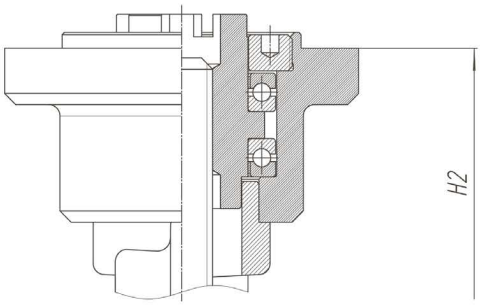

Задвижка по электропривод
DN 50 - 400

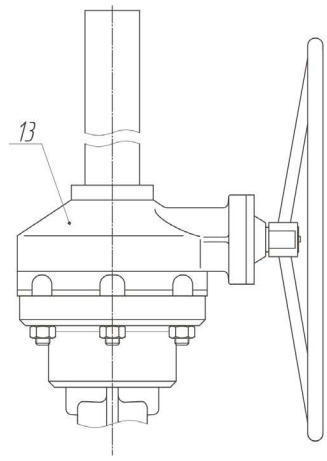

Задвижка с редуктором
DN 250 - 400

1. Корпус 2. Крышка 3. Клин 4. Шпиндель 5. Гайка шпинделя 6. Гайка 7. Шпилька, болт
8. Болт откидной 9. Прокладка 10. Набивка сальника 11. Маховик
12. Подшипник 13. Редуктор

Челябинский арматурный завод изготавливает задвижки с другими строительными длинами для всех диаметров и давлений, по согласованию с заказчиком, а также с различными исполнениями фланцев с присоединительными размерами по **ГОСТ-3325-2015**.